Ripalgo AG

Tank- und Behältercenter

Retentionstanks

Hochwasserschutz / Rückhaltesysteme

Tel.: 071 / 767 90 00
www.ripalgo.ch

Retention, Rückhaltung, gedrosselte Wasserabgabe...

In Zeiten des rauer werdenden Klima wird das Thema Retention immer gewichtiger.

Sehr starke kurze Niederschläge werden immer häufiger.
Hierbei werden Kläranlagen sowie auch Versickerungsanlagen schnell überfordert.

Grosse Mengen Wasser, welche auf einmal in die ARAs fliessen, schwemmen die dort benötigte Biologie einfach weg - der Schaden ist dann gross - denn ungeklärtes Wasser wird in die Bäche gespült. Es dauert Tage / Wochen bis die Biologie in den Kläranlagen wieder voll funktionsfähig ist.

Gerade in den Städten werden die natürlichen Versickerungsflächen immer mehr zugebaut. Der Regen kann nicht mehr auf natürliche Weise versickern, die Meteorleitungen gelangen dann sehr schnell an ihre Grenzen. So kostbar Wasser auch ist, so grosse Schäden kann es innert kurzer Zeit anrichten.

Unsere Retentionstanks helfen hierbei entgegenzusteuern.
Immer mehr Gemeinden fordern von den Bauherren eine Retentionsanlage, welche die starken Niederschläge kurzfristig speichert und gedrosselt in das Meteornetz abgibt.
Aber auch Bauherren welche das Regenwasser auf eigenem Grund versickern lassen, entscheiden sich immer häufiger freiwillig für einen Retentiontsank. Diese werden einfach zwischen Schlammsammler und Sickergrube zwischengeschaltet. Denn auch eine Versickerungsanlage kann bei Starkregen schnell an ihre Grenzen stossen. Das Wasser findet man dann im eigenen Keller - der Schaden wiederum gross.

In Städten wie Zürich, wo der Boden wegen dem hohen Lehmanteil ohnehin schlecht sickerfähig ist, wäre die Meteorwasserregulierung ohne Retentiontanks undenkbar. Deshalb setzt man dort schon seit mehreren Jahren auf Rückhaltetanks.

Grösse der Tanks:
Die Grösse der Tanks wird zumeist von den Gemeinden je nach Bebauungsfläche mittels Formel ausgerechnet und vorgegeben.
Neben dem Rückhaltevolumen (Tankgrösse) ist auch die Abflussmenge eine wichtige Grösse - angegeben in Liter/Sekunde.

Unsere Drosseln haben eine konkret für Ihre Anforderungen ausgerechnete Abflussöffnung. Dabei wird garantiert, dass der geforderte Wert auch eingehalten wird. Sollten die Niederschläge derart extrem sein, dass der Tank zu überlaufen droht - wird das überschüssige Wasser über den Notüberlauf direkt in die Meteorleitung abgeführt. Somit ist Ihr Eigenheim bestmöglich geschützt.

Zögern Sie nicht unsere kompetente Beratung anzufordern. Wir haben langjährige Erfahrung und können Sie auch gerne über die Möglichkeit beraten, Regenwassernutzung und Retention in einem Tank zu kombinieren.

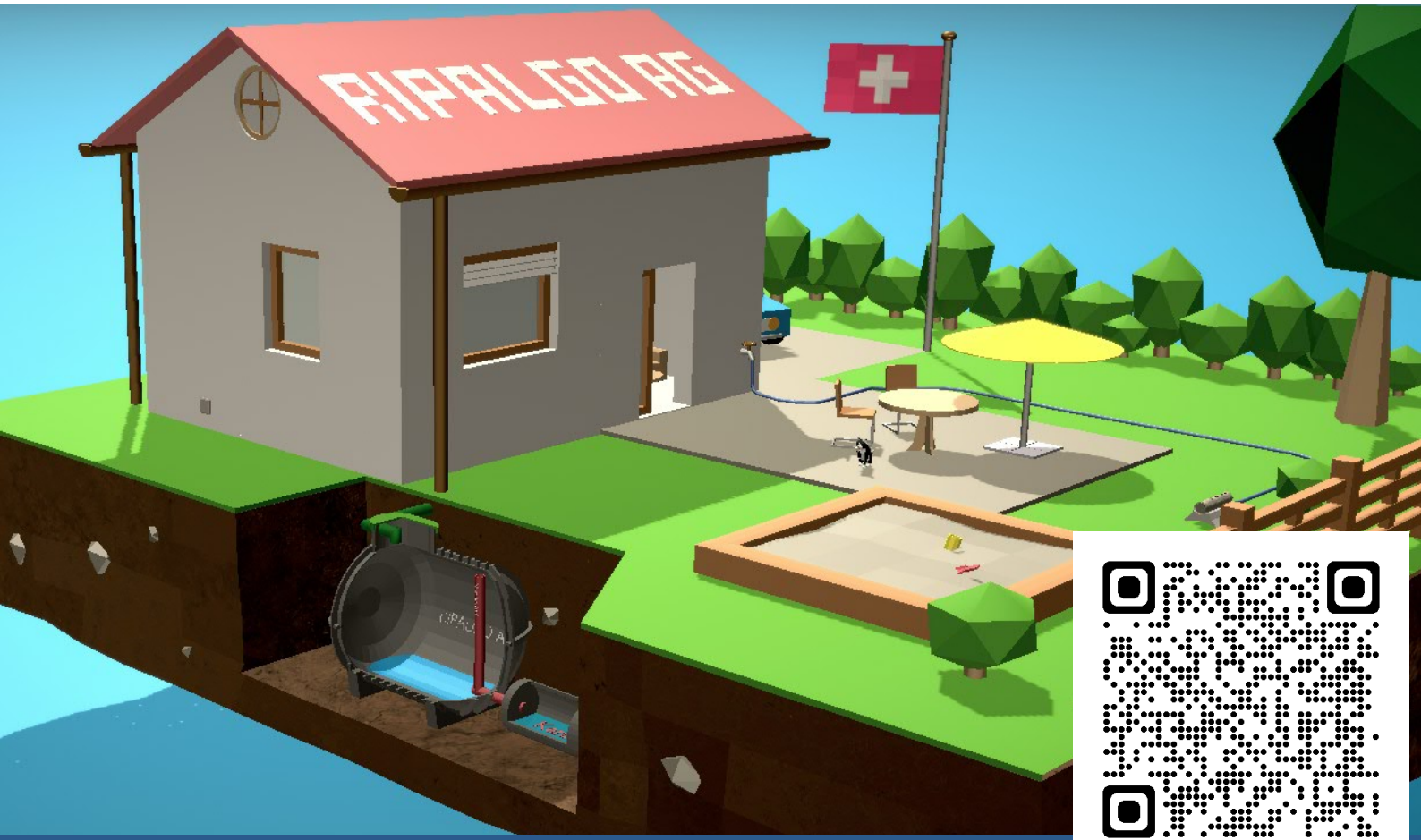

Inklusive Zulaufanschluss und Retentionsdrossel mit Überlauffunktion!

Retentionstanks - Flachtanks, für geringe Einbautiefen hervorragend geeignet.

Oftmals liegen die Meteorleitungen nicht so tief im Boden, somit kommt dann nur ein Flachtank infrage.
Es ist auch problemlos möglich mehrere Flachtanks für grössere Volumen zu verbinden.

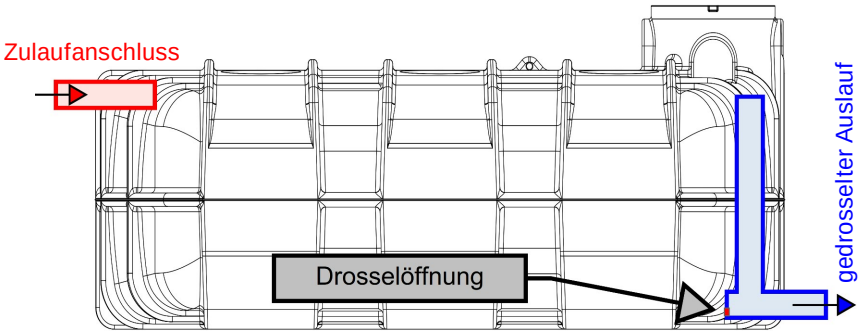

Artikel-Nr. L x B x H Gewicht	04-1010 2400 x 2000 x H 760 (Schulter) / 1000 mm (Dom) 128 kg	2'500 Liter *CHF 2'587.-
Artikel-Nr. L x B x H Gewicht	04-1012 3000 x 2450 x H 910 (Schulter) / 1200 mm (Dom) 305 kg	5'000 Liter *CHF 3'842.-
Artikel-Nr. L x B x H Gewicht	RFT-7500-G 3600 x 2250 x H 1250 (Schulter) / 1705 mm (Dom) 380 kg	7'500 Liter *CHF 6'295.-
Artikel-Nr. L x B x H Gewicht	RFT-10000-G 4900 x 2250 x H 1250 (Schulter) / 2050 mm (Dom) 460 kg	10'000 Liter *CHF 8'805.-
Artikel-Nr. L x B x H Gewicht	RFT-15000-G 7500 x 2250 x H 1250 (Schulter) / 2050 mm (Dom) 710 kg	15'000 Liter *CHF 12'095.-
Artikel-Nr. L x B x H Gewicht	RFT-20000-G 9405 x 2250 x H 1250 (Schulter) / 2050 mm (Dom) 890 kg	20'000 Liter auf Anfrage
Artikel-Nr. L x B x H Gewicht	RFT-30000-G 14'265 x 2250 x H 1250 (Schulter) / 2050 mm (Dom) 1355 kg	30'000 Liter auf Anfrage

Weitere Grössen und Zwischengrössen auf Anfrage, rufen Sie uns an!

*Kalkulationsbasis mit 110 / 125 mm Anschlüssen, die tatsächlich benötigte Anschlussdimension ist bei der Bestellung anzugeben.

Die Positionen der Anschlüsse am Tank werden nach Kundenwunsch bzw. nach Kanalisationsplan eingeschweisst, wir sind hier flexibel und können den Tank mit den Anschlüssen an die tatsächlichen Bedingungen anpassen.

Domschachtverlängerungen begehbar oder PKW befahrbar
Befahrbarkeit für LKW auf Anfrage

- Aufbau Höhe bis +100 cm, individuell kürzbar/teleskopierbar
- Ø 600 mm
- sprechen Sie uns an, wir beraten Sie gerne

begehbar	ab	CHF 345.-
PKW-befahrbar	ab	CHF 675.-

Retention - dicke Wandstärken, stabile Tanks

Inklusive Zulaufanschluss und Retentionsdrossel mit Überlauffunktion!

Optional verfügbar:
- Domschachtverlängerung Teleskop stufenlos, für frostsichere Erdüberdeckung 900 - 1100 mm bzw. 700 - 900 mm bei 10 m³ Tank

Art.-Nr. 18-3004 CHF 380.-

Optional verfügbar:
- Schwerlast Domschacht - Teleskop stufenlos, für frostsichere Erdüberdeckung 950 - 1200 mm bzw. 850 - 1100 mm bei 10 m³ Tank
  Belastung: befahrbar, max. 600 kg

Art.-Nr. 18-3005 CHF 675.-

Abmessungen Tank:

L x B x H	2450 x 1450 x H 1470 (Schulter) / 1780 mm (Deckel)
Gewicht	158 kg
Volumen	3000 Liter
Belastung Deckel	begehbar

3'000 Liter
*CHF 2'452.-
Art.-Nr. 04-1016

Abmessungen Tank:

L x B x H	2450 x 1690 x H 1700 (Schulter) / 2000 mm (Deckel)
Gewicht	208 kg
Volumen	4000 Liter
Belastung Deckel	begehbar

4'000 Liter
*CHF 2'822.-
Art.-Nr. 04-1018

Abmessungen Tank:

L x B x H	2450 x 1910 x H 1920 (Schulter) / 2220 mm (Deckel)
Gewicht	258 kg
Volumen	5000 Liter
Belastung Deckel	begehbar

5'000 Liter
*CHF 3'217.-
Art.-Nr. 04-1020

Abmessungen Tank:

L x B x H	2800 x 2200 x H 2210 (Schulter) / 2500 mm (Deckel)
Gewicht	390 kg
Volumen	7500 Liter
Belastung Deckel	begehbar

7'500 Liter
*CHF 4'207.-
Art.-Nr. 04-1022

Abmessungen Tank:

L x B x H	3000 x 2450 x H 2460 (Schulter) / 2540 mm (Deckel)
Gewicht	500 kg
Volumen	10000 Liter
Belastung Deckel	begehbar

10'000 Liter
*CHF 5'182.-
Art.-Nr. 04-1024

*Kalkulationsbasis mit 125 mm Anschlüssen, die tatsächlich benötigte Anschlussdimension ist bei der Bestellung anzugeben.

Die Positionen der Anschlüsse am Tank werden nach Kundenwunsch bzw. nach Planangaben eingeschweisst, wir sind hier flexibel und können den Tank mit den Anschlüssen an die tatsächlichen Bedingungen anpassen.

Unser Tipp:
Planen Sie den Tank 1 bis 2 Nummern grösser, so haben Sie noch Volumen im Tank für Ihre Gartenbewässerung.

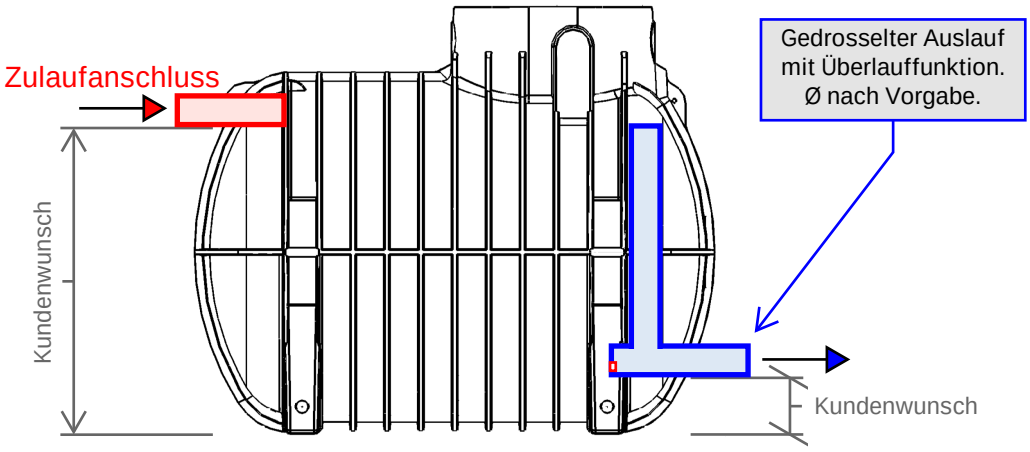

Wo gehören die Anschlüsse hin?

Gerade bei Retentionstanks ist es vielfach nicht möglich auf eine Standardlösung zuzugreifen. Denn die Meteorleitungen liegen meistens höher oder tiefer als die vorgegebenen Anschlüsse bei Standardtanks.

Senden Sie uns Ihren Kanalisationsplan und wir stellen sicher, dass die Anschlüsse da am Tank hinkommen wo sie auch benötigt werden.

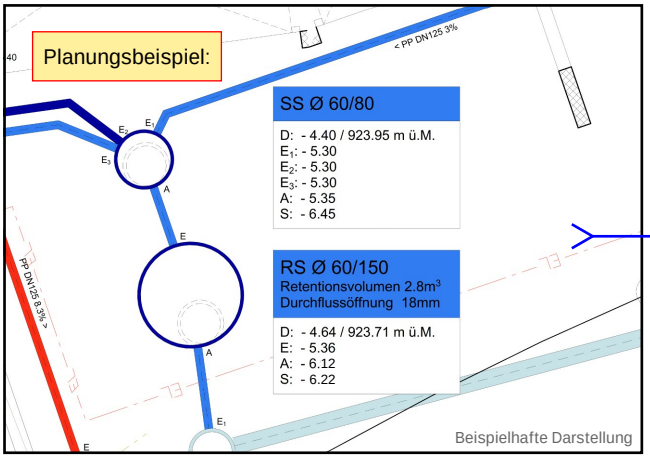

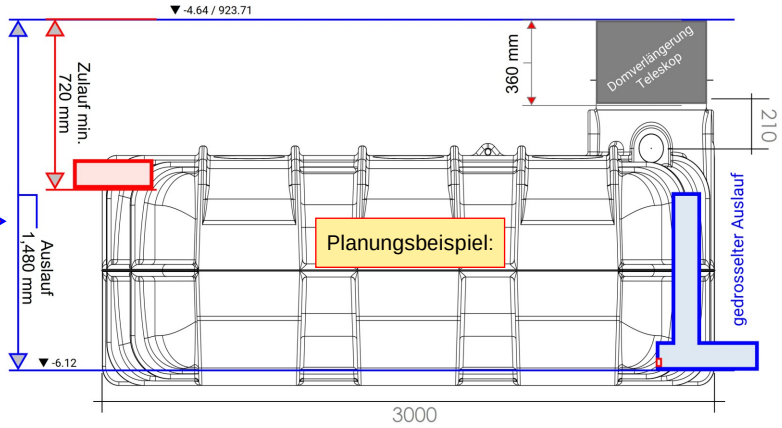

Individualität = Unser Standard

Domschächte und Zubehör:

Ausgleichsring für Domschacht und Tankdom, oval
- Ring zum Aufbau von 15 cm

Art.-Nr. 18-3003 CHF 250.-

Domschachtverlängerung, Teleskop - stufenlos, oval
- Stufenlos höhenverstellbar mit umlaufender Trittstufe
- Für frostsichere Erdüberdeckung 900 bis 1100 mm (700 bis 900 mm bei 10 m³ Tank)
- Aus schwarzem PE-Kunststoff
- Deckel: grüner begehbarer Deckel vom Tank passt hier drauf

Art.-Nr. 18-3004 CHF 380.-

Domschacht "schwerlast", Teleskop - stufenlos
- Bis 600 kg Radlast
- Stufenlos höhenverstellbar
- Für frostsichere Erdüberdeckung 950 bis 1200 mm (850 bis 1100 mm bei 10 m³ Tank)
- Öffnungsdurchmesser 600 mm
- Deckel und Übergang oval/rund
- Kindersichere Verriegelung

Art.-Nr. 18-3005 CHF 675.-

Ripalgo AG

Retention - Grosstanks, weitere Zwischengrössen sowie Grössen bis 50 m³ lieferbar.

Gewindedomschacht und begehbarer Deckel inklusive!

Gewindedomschacht
Höhe einstellbar

Ab Tankgrösse 20 m³ immer mit 2 Domschächten ausgestattet

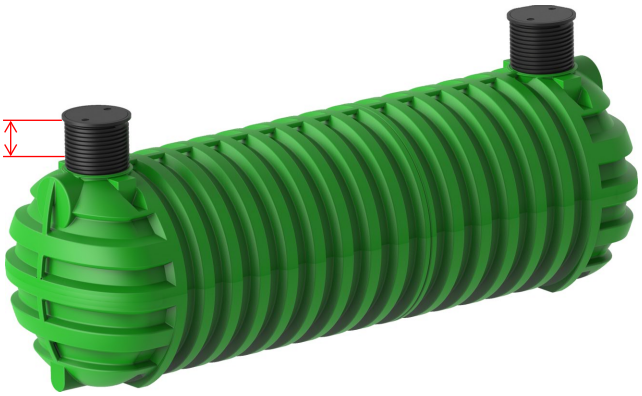

Abmessungen Tank:		
L x B x H	3760 x 2300 x H 2310 (Schulter) / 2550 bis 3000 mm (Total)	**12'000 Liter**
Gewicht	365 kg	*CHF 7'137.-
Volumen	12'000 Liter	Art.-Nr. 04-1032
Belastung Deckel	begehbar, max. 200 kg	

Abmessungen Tank:		
L x B x H	4840 x 2300 x H 2310 (Schulter) / 2550 bis 3000 mm (Total)	**16'000 Liter**
Gewicht	455 kg	*CHF 10'307.-
Volumen	16'000 Liter	Art.-Nr. 04-1034
Belastung Deckel	begehbar, max. 200 kg	

Abmessungen Tank:		
L x B x H	6280 x 2300 x H 2310 (Schulter) / 2550 bis 3000 mm (Total)	**20'000 Liter**
Gewicht	750 kg	*CHF 11'517.-
Volumen	20'000 Liter	Art.-Nr. 04-1036
Belastung Deckel	begehbar, max. 200 kg	

Abmessungen Tank:		
L x B x H	6550 x 2425 x H 2620 (Schulter) / 2700 bis 3000 mm (Total)	**30'000 Liter**
Gewicht	1050 kg	*CHF 16'842.-
Volumen	30'000 Liter	Art.-Nr. 04-1038
Belastung Deckel	begehbar, max. 200 kg	

*Kalkulationsbasis mit 125 mm Anschlüssen, die tatsächlich benötigte Anschlussdimension ist bei der Bestellung anzugeben.

Die Positionen der Anschlüsse am Tank werden nach Kundenwunsch bzw. nach Planangaben eingeschweisst, wir sind hier flexibel und können den Tank mit den Anschlüssen an die tatsächlichen Bedingungen anpassen.

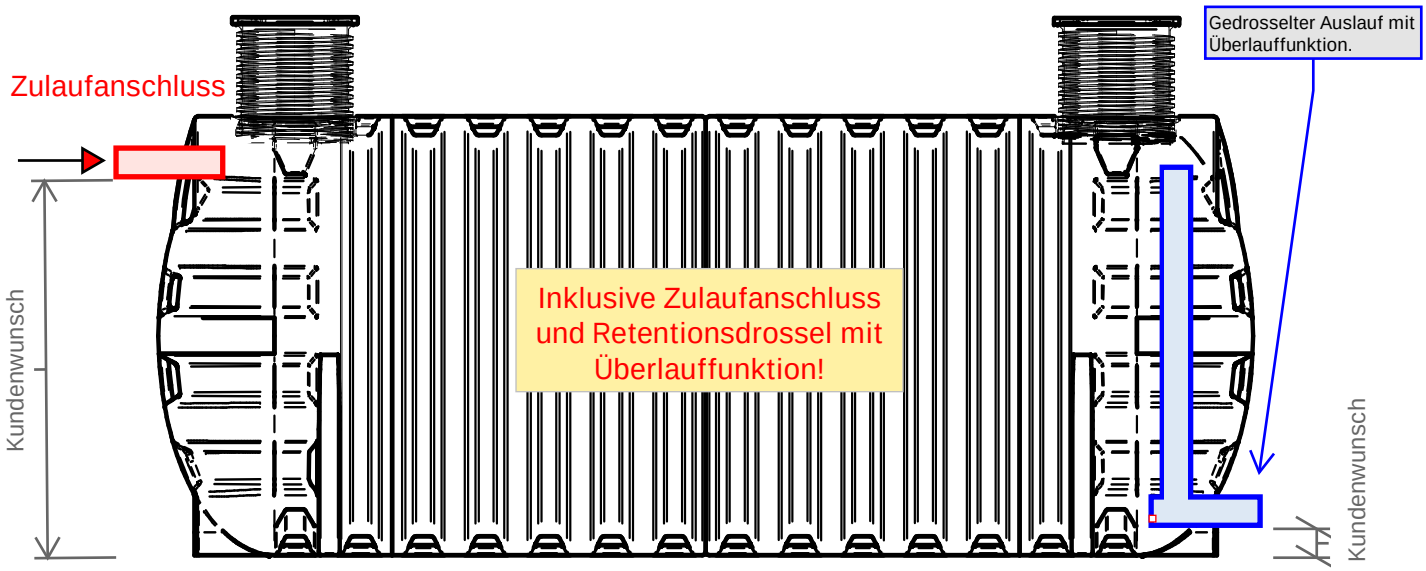

Ripalgo AG
Widenstrasse 4
9464 Rüthi SG

Tel.: 071 / 767 90 00

www.ripalgo.ch
info@ripalgo.ch

CHE-428.615.481 MWST

weitere Grössen bis 50 m³ lieferbar

Satz und Druckfehler vorbehalten.
Es gelten unsere aktuellen AGB welche auf unserer Homepage ersichtlich sind oder auf Anfrage gerne zugesendet werden.

Broschüre Retention, Ausgabe 02/2024